I.5A

UNIONE DELLA ROMAGNA FAENTINA
Comune di Faenza

Studio Tecnico geom.CAVINA-MONTEVECCHI

corso Matteotti 27 arch.PAGANI fax 0546-680247
Faenza tel.0546-28197

Piano Particolareggiato
relativo alla scheda di PRG n.165
"Area via Cassanigo (S.Andrea)" - SUB COMPARTO 2

UBICAZIONE: Via Bisaura

REV. Febbraio 2024

COMMITTENTE
LANZONE DUE SRL
GONI MARIO e MATTEO

Reti di Fognatura:
- Particolari

Fg.64 Mapp. 420Parte-419-173-174
12-24-238-297-298-240

Con la consulenza specialistica di:

TOPOGRAFIA	-Studio Topografico Faenza
VALUTAZIONE AMBIENTALE ED ACUSTICA	-Ing. Conti Franca
GEOLOGIA	-Dott. Geol. Marabini Stefano
RETI FOGNARIE-LAMINAZIONE	-Ing. Paolo Ruggeri
ILLUMINAZIONE PUBBLICA-ACQUEDOTTO	-Energia Studio di Progettazione Impiantistica

PROGETTISTA

FIGURA 3

PARTICOLARE POSA IN OPERA TUBAZIONI IN P.V.C. PER RICOPRIMENTO>100 IN SEDE STRADALE ED IN TERRENO VEGETALE

MISURE (cm)	DIAMETRI NOMINALI					
Ø mm	200	250	315	400	500	630
A (Min)	70	80	80	100	120	140
B	*	*	*	*	*	*
C	VARIABILE (min. 100 cm.)					
D	*	*	*	*	*	*
E	*	*	*	*	*	*
F	15	15	15	15	15	15
G	15	15	15	15	15	15

* COME SOVRA STRUTTURA STRADALE

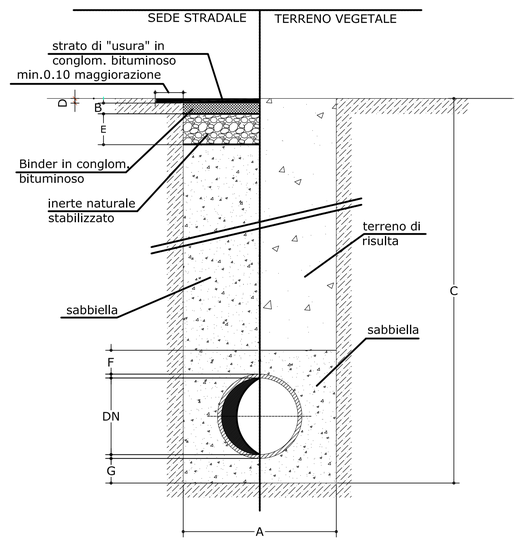

FIGURA 2

TUBI DI P.V.C. PER CONDOTTE DI SCARICO INTERRATO

colore rosso mattone ral 8023 marcato IIP

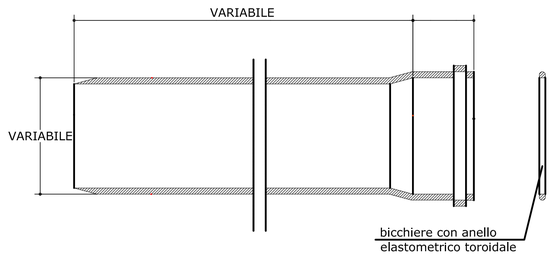

SECONDO NORME UNI EN 1401-1

DIAMETRO mm	160	200	250	315	400	500	630
Tipo SN 8 S=spess. mm	4.7	5.9	7.3	9.2	11.7	14.6	18.4

PARTICOLARE POSA IN OPERA TUBAZIONI IN P.V.C. CON RINFIANCO IN CLS

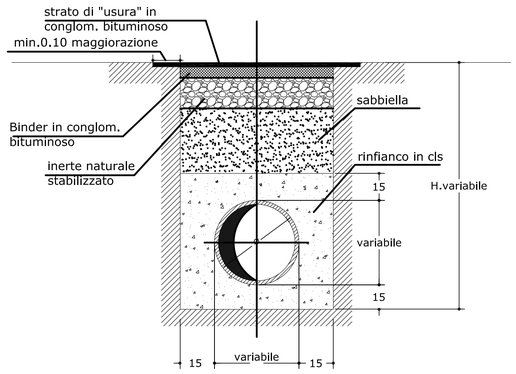

FIGURA 10

POZZETTO PREFABBRICATO CIRCOLARE

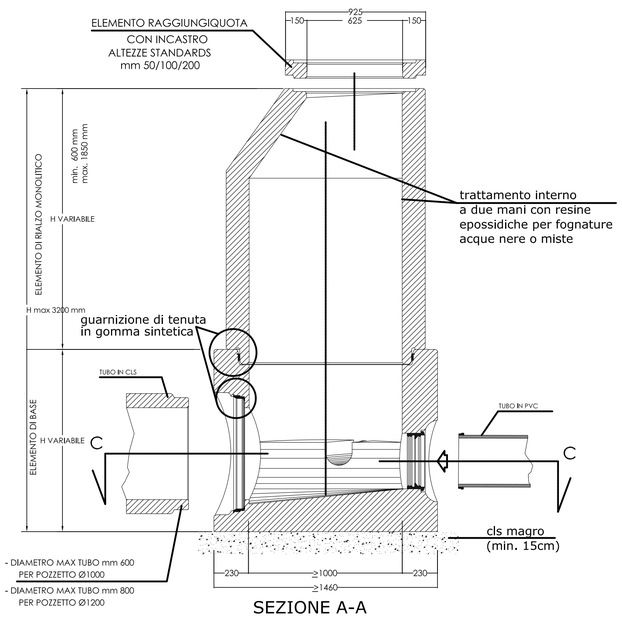

SEZIONE A-A

- Controllare tenuta idraulica pozzetti, compresivi di innesti principali ed eventuali allacci.
  Il collaudo ha esito positivo se in 30 min. l'acqua aggiunta è inferiore a 0.40l/mq. sup. bagnata interna..

- per altezze ridotte sostituire l'elemento di rialzo con soletta circolare con passo d'uomo (fig. 11);
- per altezze elevate aggiungere elemento di rialzo circolare pari all'elemento di base (fig. 11);
- fino alla profondità del pozzetto di 4.0 m non vanno previste scale a pioli;
- oltre la profondità del pozzetto di 4.0 m saranno installate scale a pioli in acciaio inossidabile.

FIGURA 11

POZZETTO PREFABBRICATO CIRCOLARE
ELEMENTI OPZIONALI

ELEMENTO DI RIALZO PER POZZETTI D' ISPEZIONE CON H>mm 2950

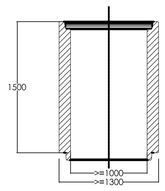

SOLETTA CIRCOLARE CON PASSO D' UOMO

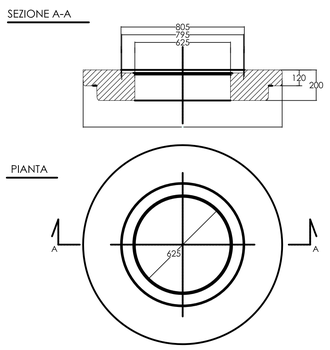

FIGURA 12

DISPOSITIVO DI CHIUSURA CON COPERCHIO TONDO
Passaggio Ø >_60 cm

SECONDO NORMA UNI EN 124 - CLASSE D 400

MATERIALE: GHISA SFEROIDALE QUALITA' EN-GJS-500-7 UNI EN 1563

Sez. A-A

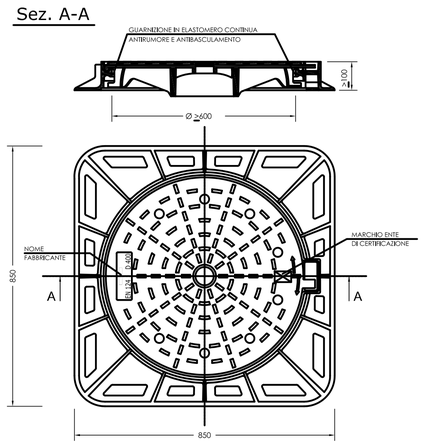

DICITURA AGGIUNTIVA DA RIPORTARE SUL COPERCHIO

FOGNATURA NERA	≥33mm
FOGNATURA BIANCA	≥33mm

Il lottizzante dovrà presentare:
- La certificazione di qualità dell'azienda produttrice secondo UNI EN ISO 9001 da parte di istituto o ente competente, conformemente a UNI CEI EN 45012;
- La certificazione di conformità alla norma (UNI EN 124) dei prodotti da parte di istituto o ente competente secondo UNI CEI EN 45011;

FIGURA 15

Caditoia stradale griglia concava
per fognatura con immmissione in collettore acque miste

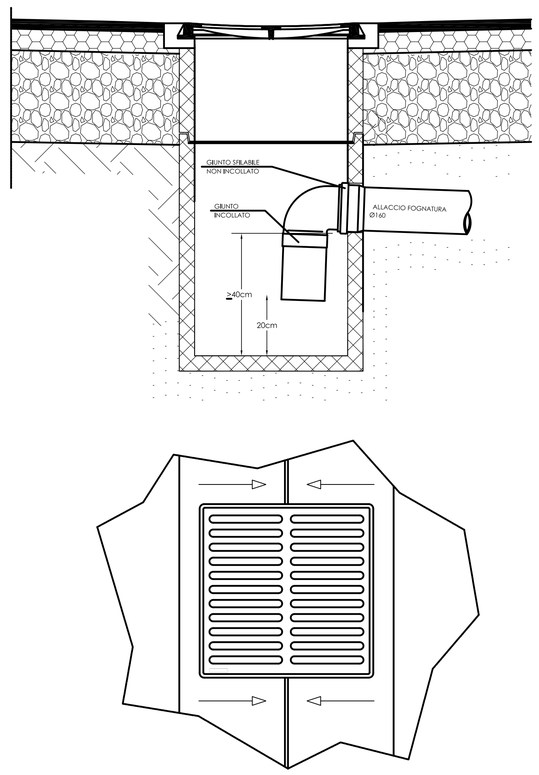

FIGURA 21

PARTICOLARE ALLACCIO FOGNATURE NERE IN PROPRIETA' PRIVATA

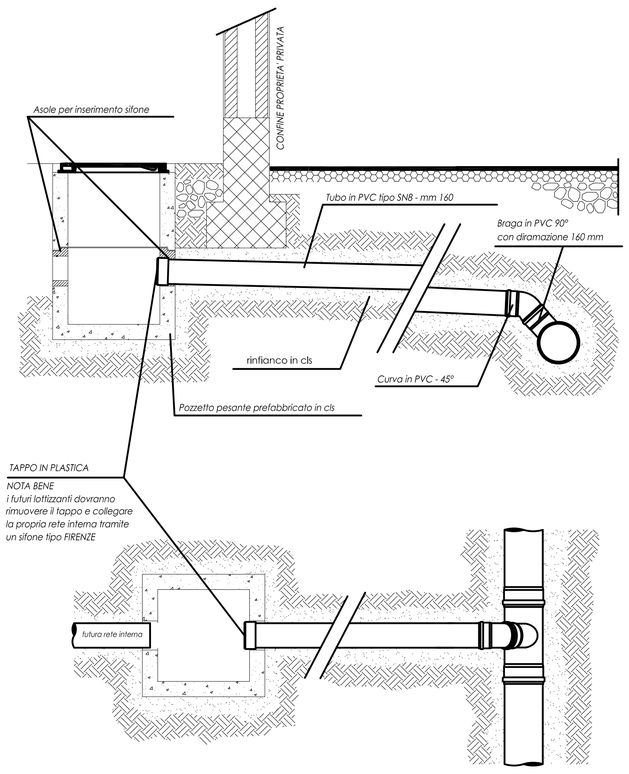

POZZETTO DI SALTO PER ACQUE REFLUE
dimensioni interne min 100x100 o Ø100

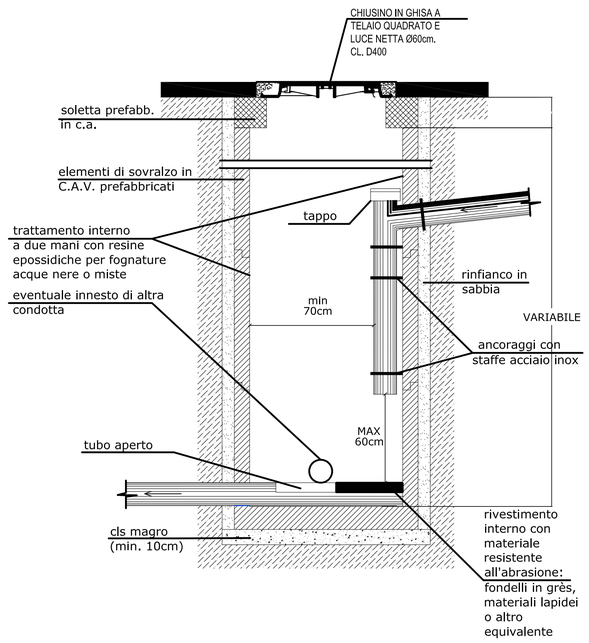

TUBI DI DRENAGGIO

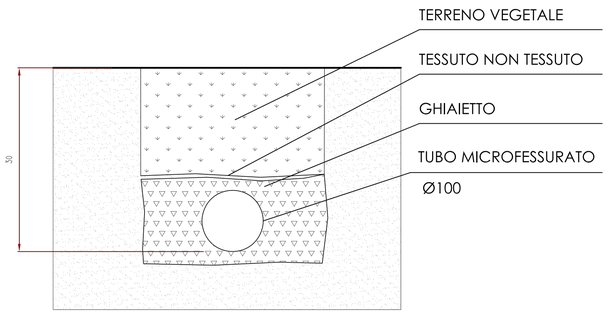

FIGURA 14

CADITOIA CON GRIGLIA CONCAVA

SECONDO NORMA UNI EN 124 - CLASSE C 250

MATERIALE: GHISA SFEROIDALE QUALITA' EN-GJS-500-7 UNI EN 1563

Sez. A-A

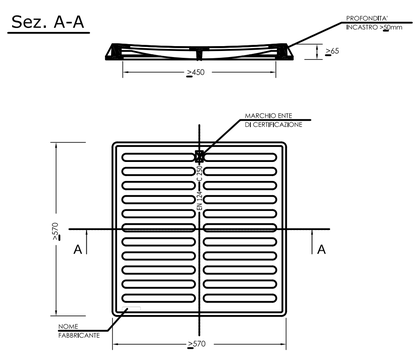

- Superficie di scarico >1000 cmq
- Fessure orientate a 90° rispetto alla direzione del traffico.

Il lottizzante dovrà presentare:
- La certificazione di qualità dell'azienda produttrice secondo UNI EN ISO 9001 da parte di istituto o ente competente, conformemente a UNI CEI EN 45012;
- La certificazione di conformità alla norma (UNI EN 124) dei prodotti da parte di istituto o ente competente secondo UNI CEI EN 45011;